配布 区分	/	/

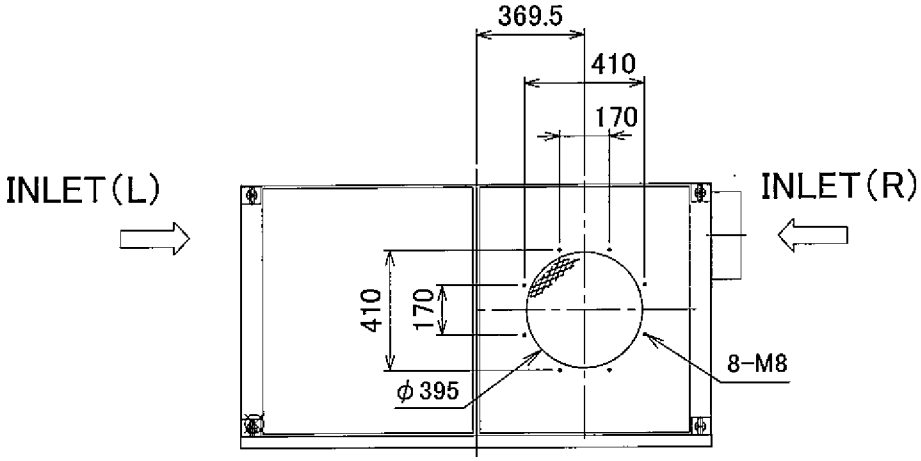

仕様表

型式			SDC-L7500BP		
風量(m³/min)			40	80	100
静圧 (kPa)	60Hz	ファン単体	2.82	2.75	2.65
		集塵機本体	2.64	2.05	1.65
	50Hz	ファン単体	2.79	2.75	2.65
		集塵機本体	2.61	2.05	1.65
送風機用モーター			7.5kW × 2P		
電源			3相交流 200V/50Hzまたは60Hz, 220V/60Hz		
カートリッジエレメント (90山)	材質		ポリエステル		
	面積(m²)		54		
	本数(本)		16		
標準エアー消費量(L/min(N.T.P.))			30		
ダストボックス容量(L)			17×4ケ		
概算質量(kg)			500		
付属品			1.吸込管(フレキ用) 2.フィルタレギュレータ 3.電源コード(VCT4芯、8mm², 3m)		
塗装			トップケース:5YR6/12相当 キャビネット:10Y9.5/1相当		

注 1.本機は 屋内設置型です。
2.INLETは本図を標準とします。

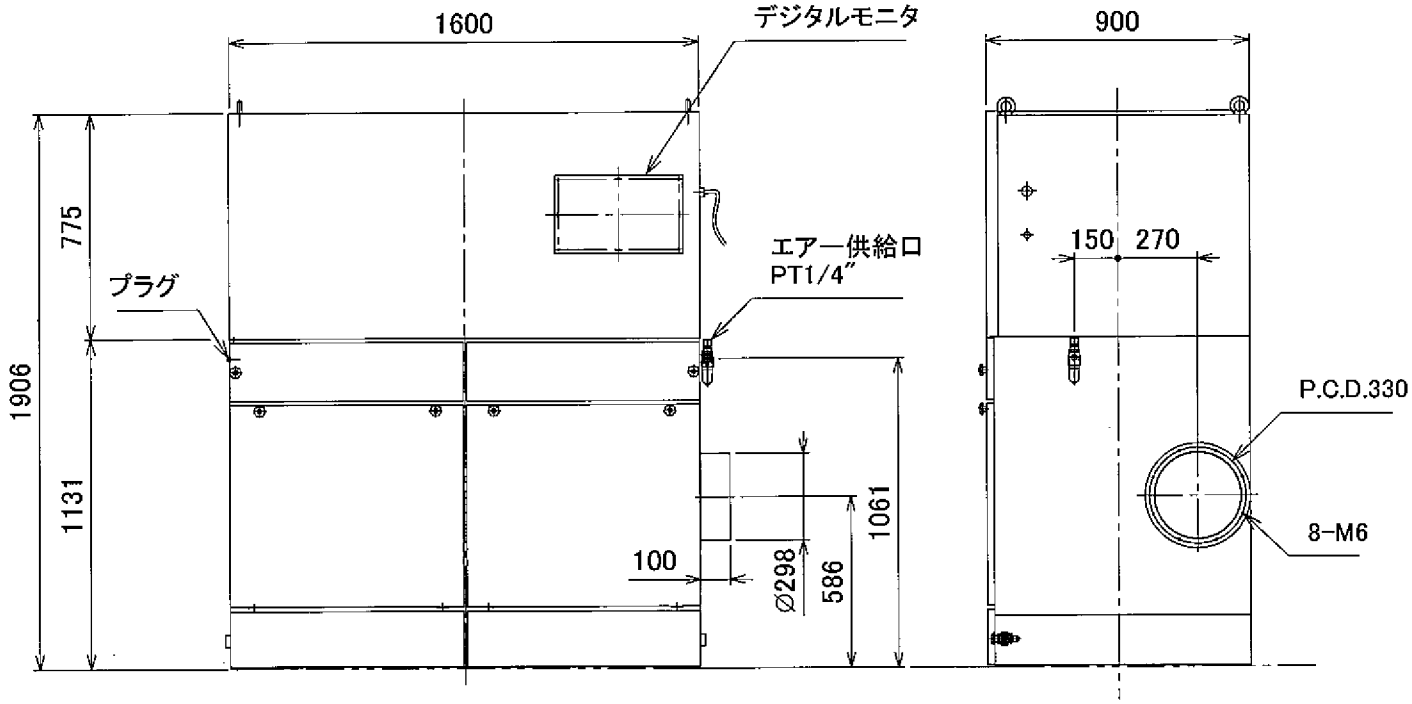

No.	PARTICULAR 部品名称	REG No. 員数	MATERIAL 材質	REMARKS 備考
1	外形図	1		

変3			
変2			
変1			
REVISION	DATE	REMARKS	APPROVE

Suiden ファン環境機器総合メーカー 株式会社スイデン

承認 approve	検図 check	設計 design	作成 figure	尺度 SCALE
A.W.PT 片田	A.W.PT Zon		A.W.PT 猪岡	free

TITLE 名称	SDC-L7500BP	
単位 UNIT mm	3RD ANGLE PROJECTION 第三角法	No.(50Hz)2829000000 (60Hz)2839000000